Product: Papieren servetring (model 1)
Formaat: 184 x 55 mm

Deze PDF is te openen in Illustrator.

— Stanslijn: Hier wordt de papieren servetring gestanst. Al het beeld buiten de stansvorm wordt eraf gesneden.

— Afloop: Laat eventuele achtergrondkleuren/afbeeldingen doorlopen tot aan de blauwe lijn.

Let op: Plaats tekst minimaal 5 mm vanaf de stanslijn (veiligheidsmarge).

Voorkant

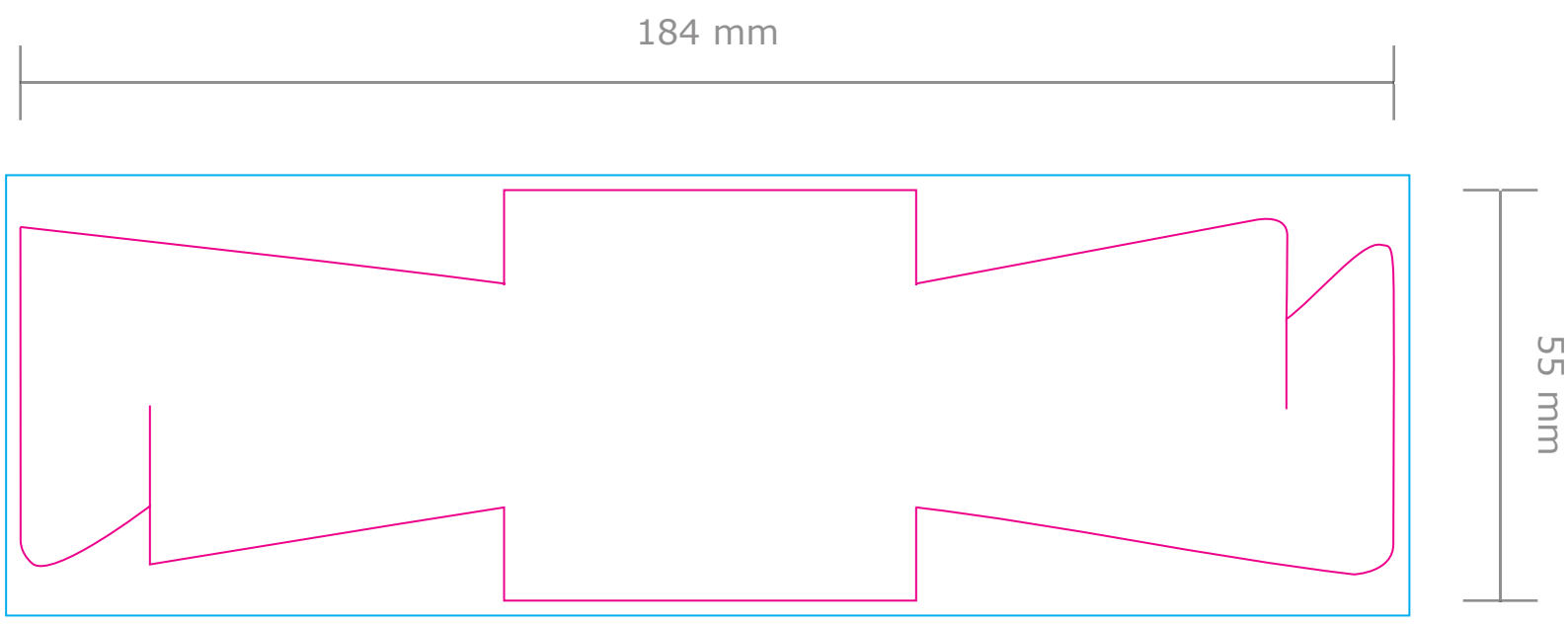

Achterkant

De achterkant alleen ontwerpen indien u een dubbelzijdige bedrukking wilt.
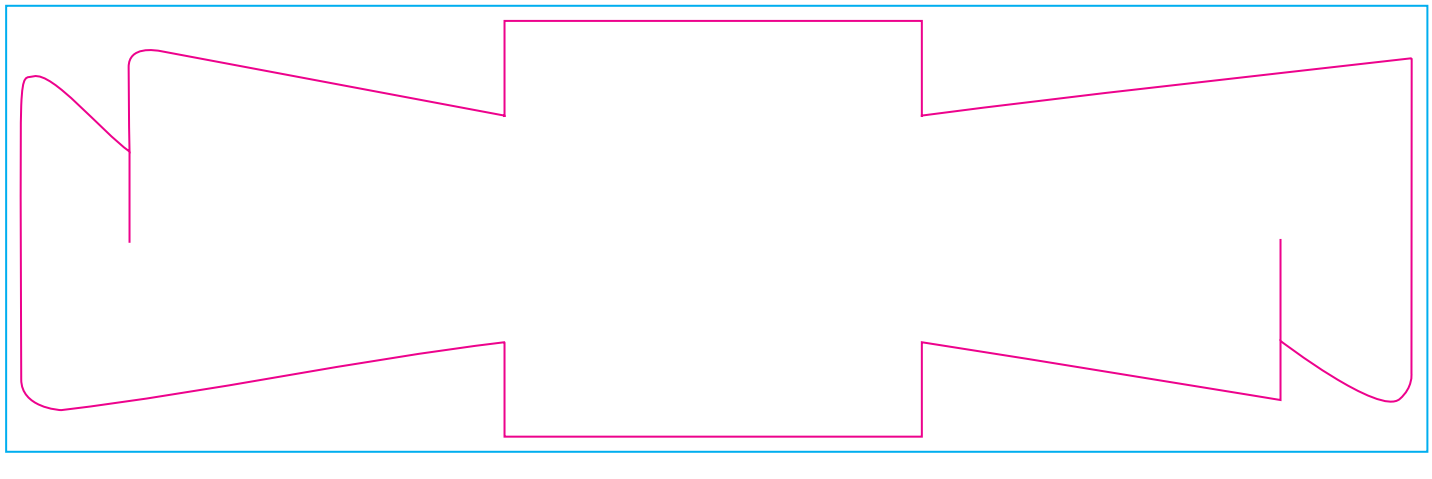
De template is al gespiegeld.